PRISME L'aménagement compact

Avec PRISME, priorité à la simplicité.

Cet aménagement est proposé en 2 versions, avec ou sans tiroirs. Il se compose de :

- **1 colonne** (2 montants perforés + 3 étagères fixes + 3 étagères mobiles). Dimensions intérieures : P 500 x L 500 mm.
- **1 étagère L 2000 X P 495 mm recoupable** (quincaillerie fournie en double en cas de recoupe éven-tuelle).
- **1 barre de penderie L 2000 mm recoupable,** ovalisée et crénelée (anti-glisse), fournie avec 2 sup-ports aux extrémités + 1 support central.
- **Pour la version avec tiroirs 2 tiroirs avec quincaillerie** glis-sières métalliques et roulettes avec roulement à billes.
- **Panneau mélaminé 19 mm** avec chant mince.

En Option :

- Joue terminale chantée 1 face.
- Lot de 2 tiroirs avec quincaillerie.

ENCOMBREMENT TOTAL HORS TOUT		
HAUTEUR	PROFONDEUR	LARGEUR
2000 mm	500 mm	2538 mm

Avec PRISME, priorité à la simplicité.

Exemples de compositions avec 2 colis PRISME, avec recoupe de la tablette et de la tringle. Pensez au dégagement des tiroirs si votre aménagement est fermé par des portes coulissantes.

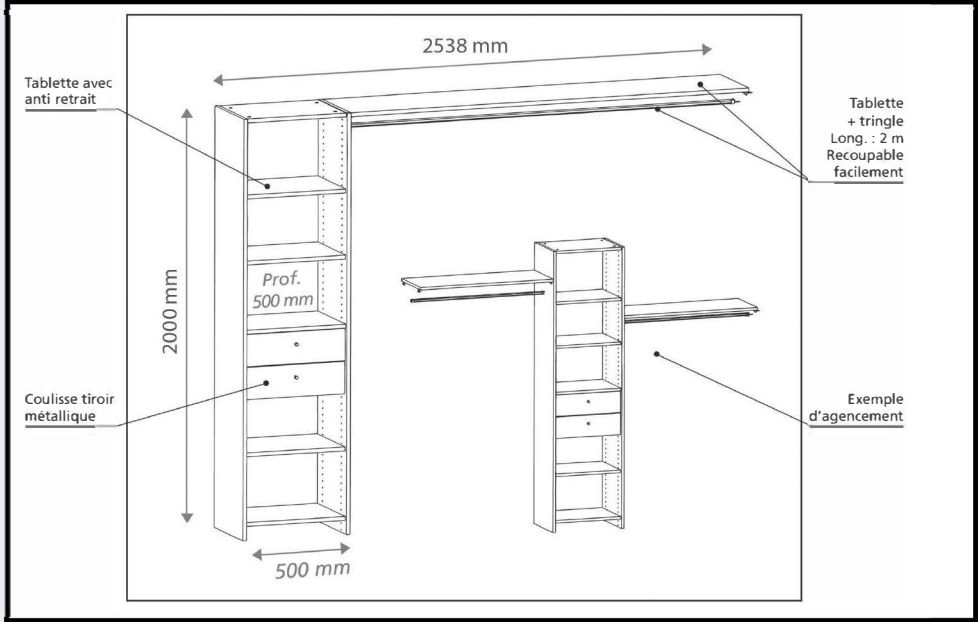

www.sifisa.fr

142 route de Condom 47520 Le Passage - 05 53 69 22 00

- La société SIFISA se réserve le droit d'apporter à tout moment les modifications qu'elle jugera utiles, dans un souci constant d'amélioration. - Document, Visuels et coloris non contractuels.